TEMA: MAQUINARIA DEL PROCESO

SUBTEMA: Representación en 2D - Autocad - 3 VISTAS - CORTE

TP 08

OBJETIVOS A LOGRAR EN ESTA ACTIVIDAD:

1- Desarrollar habilidades básicas de representación de layout de procesos en 2D usando Autocad.
2- Comprender la importancia de la diagramación de los layouts para la optimización de los procesos
3-Familiarizarse con la simbología de procesos en 2D.
4-Integrar y relacionar diferentes vistas de un proceso quimico. Relacionar lo modelado en 3D con el dibujo en 2D.
5-Aplicar conocimientos de trabajos anteriores de formatos, rótulos y simbología. (TP2 y TP4)

CONSIGNAS:

1- Estudio del modelo 3D:
Analiza la figura tridimensional del intercambiador de calor proporcionado.
Revisa las referencias adicionales brindadas en este tp e inverstiga por tu cuenta en la web o bibliofrafia especializada para entender mejor las diensiones y caracteristicas del equipo.
2- Realizar capturas de pantalla o exportar vistas del modelo 3D en 2D para que sirvan de referencia para el dibuno en Autocad.
3- A partir de la interpretacion del punto anterior, en 4 pasos en un archivo en 3D, esquematize las piezas indivivuales simplificadas del objeto a modo de proceso de ensamblaje y muestre en el ultimo el objeto terminado en volumetria general.
4- A partir del modelo tridimensional, tu investigacion y los datos del anexo, en autocad representa las vistas fundamentales del equipo incluyendo todos los detalles que sean visibles en cada una de ellas.
5- Representa un corte transversal del equipo. Añade leyendas que expliquen sus partes.
6- Nombra y acota todas las vistas acordes a las normas IRAM.
7- FORMATO Y ROTULO: Diagrama las vistas en una lamina con formato y rotulo hoja tipo A3 segun Tp 2.
8- Agrega textos explicativos donde sea necesario para clarificar las partes del intercambiador, tambien pueden añadir imagenes o detalles alusivos que complementen la informacion grafical.

"TODAS LA SIMAGENES DE LA ENTREGA DE LA LAMINA DEBERAN SER ESQUEMATIZADAS EN SU VITACORA PERSONAL A MANO ALZADA"

IMAGENES DE EJEMPLO DE UNA LAMINA, ATENCION: TENER EN CUENTA QUE NO ESTA REPRESENTADA USANDO LAS TRES VISTAS FUNDAMENTEALES QUE SOLICITA LA CONSIGNA, TOMARLO SOLO COMO REFERENCIA.

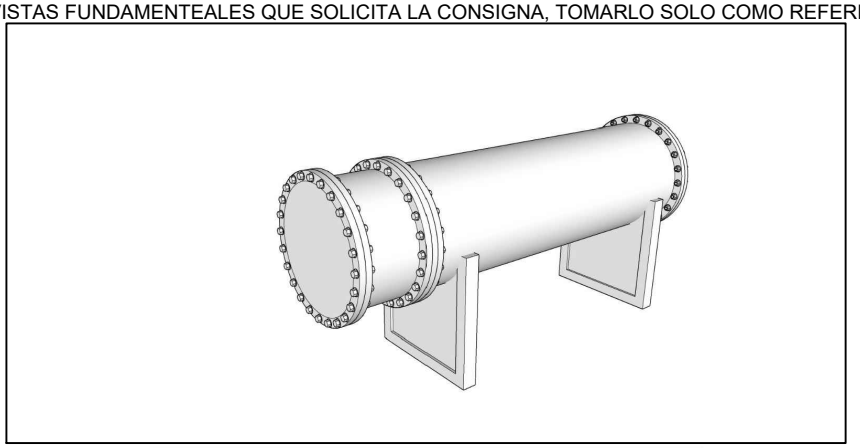

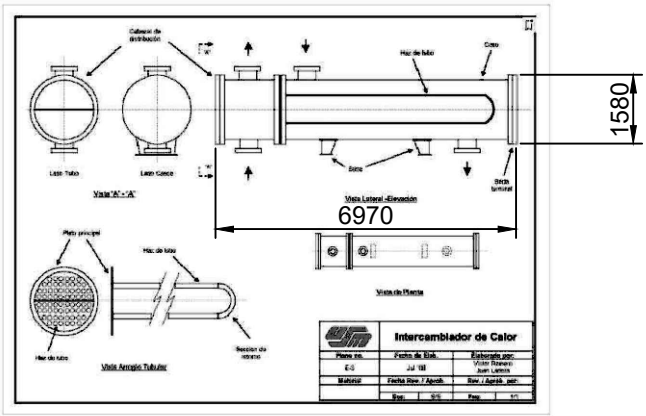

ENTREGA:

El esquema de diagrama de proceso imprimalo en un archivo pdf, en formato A3 segun rotulo de la catedra y envieelo nombrandolo de la sigiente manera: MEDIOSDEREP2025_TP8_QUIMICA_APELLIDO NOMBR_pdf_esquema_maquina del proceso