CIRCUNFERENCIAS TANGENTES A DOS RECTAS

paso a paso

CIRCUNFERENCIA DE RADIO DADO TANGENTE A DOS RECTAS CONVERGENTES DADAS

3.2

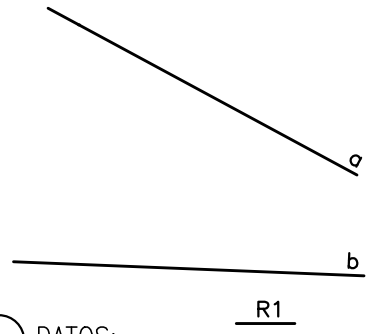

1 DATOS:
recta a y b convergentes
R1 radio del arco de circunferencia de empalme

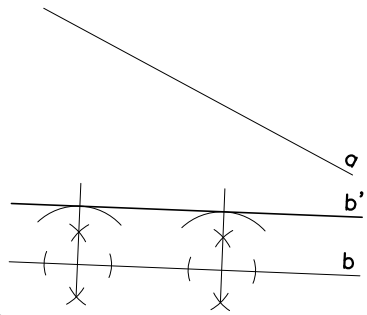

2 trazamos la recta b' paralela a la recta b

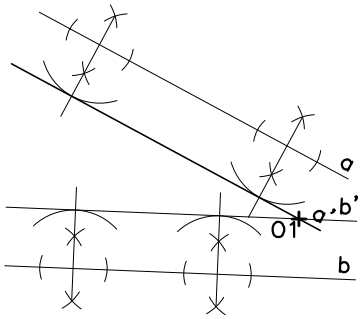

3 trazamos la recta a' paralela a la recta a y designamos el punto O1 intersección de las rectas a' y b'

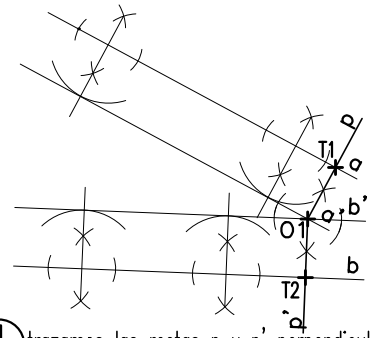

4 trazamos las rectas p y p' perpendiculares a las rectas a' y b' en el punto O1, designamos los puntos de tangencia T1 y T2, interseccion de las rectas a-p y b-p'

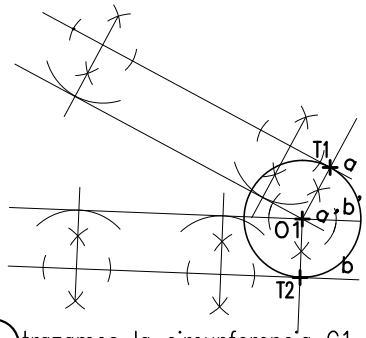

5 trazamos la circunferencia C1 con centro en C1 y radio en los puntos T1 o T2

TANGENCIAS

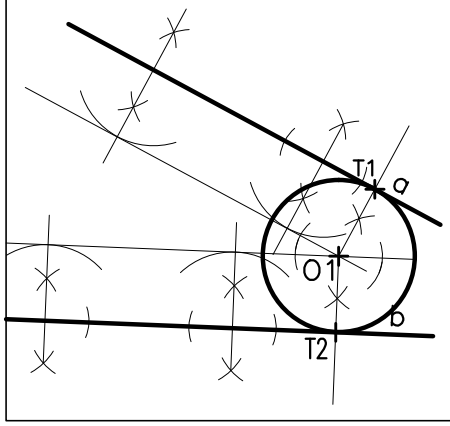

EMPALME O ENLACE

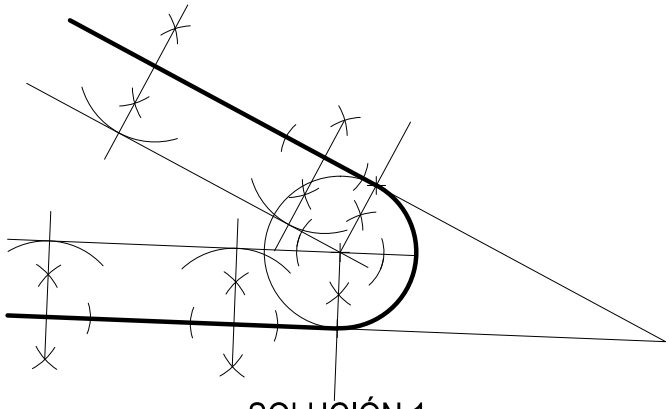

SOLUCIÓN 1

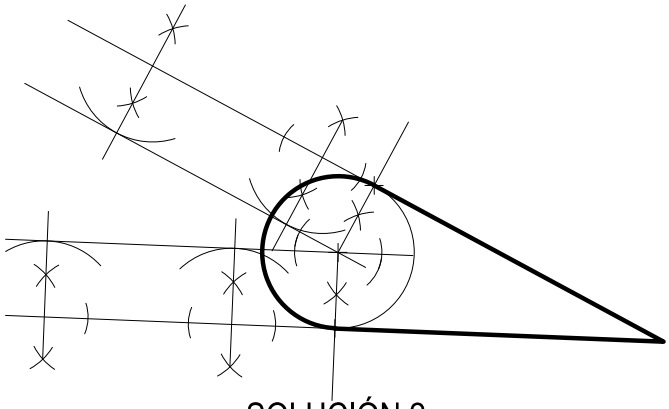

SOLUCIÓN 2