paso a paso
CIRCUNFERENCIAS TANGENTES A DOS RECTAS

DADAS DOS RECTAS CONVERGENTES TANGENTES CON DOS CIRCUNFERENCIA CONOCIDO EL RADIO DE UNA DE ELLAS Y LOS PUNTOS DE ARRANQUE SOBRE LAS RECTAS

3.6

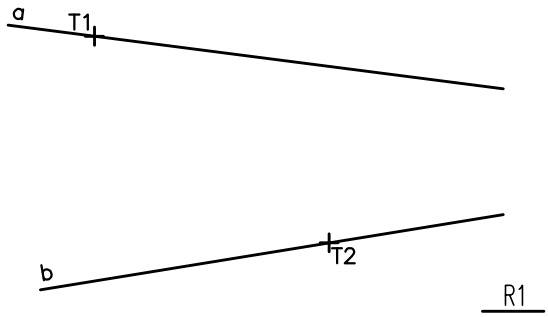

1 DATOS:
recta a y b convergentes
puntos T1 y T2 pertenecientes a las rectas dadas
R1 radio de una de los circunf. a empalmar

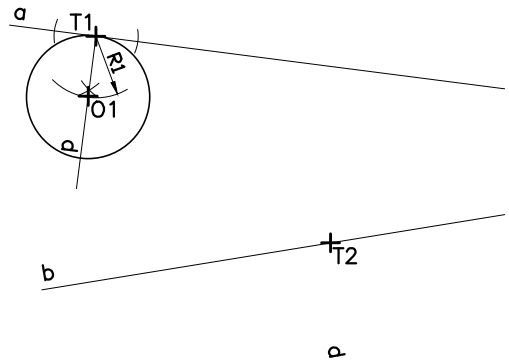

2 trazamos la circunferenccia C1 por el punto T1, perteneciente a la recta a.

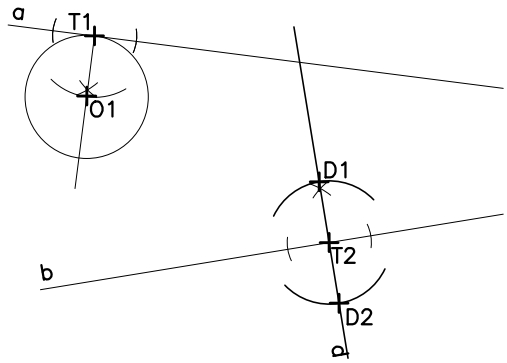

3 trazamos las perpendiculares p por el punto T2 y dilatamos el punto T2 con el radio R1, designamos los puntos D1 Y D2.

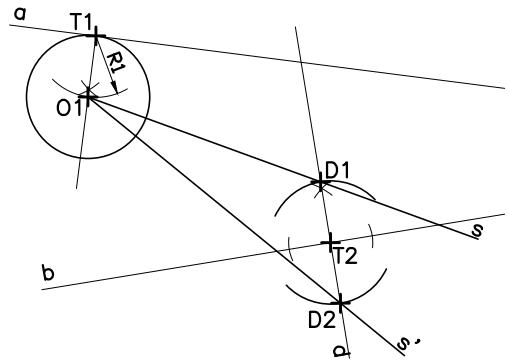

4 trazamos la semirecta s con origen en el punto O1 que pase por D1 y la semirecta s' con origen en el punto O1 que pase por D2.

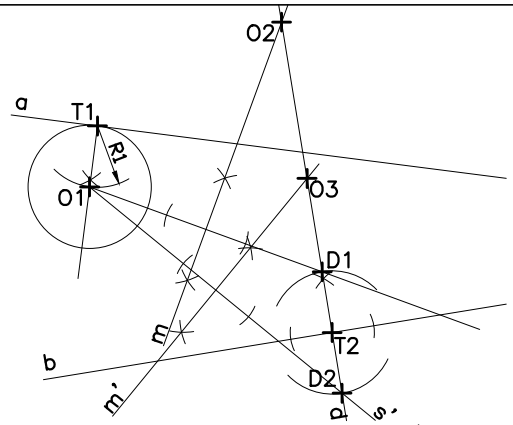

5 trazamos la mediatriz m al segmento O1D1 y m' al segmento O1D2, designamos los puntos O2 y O3 intersección de p con m y p con m'.

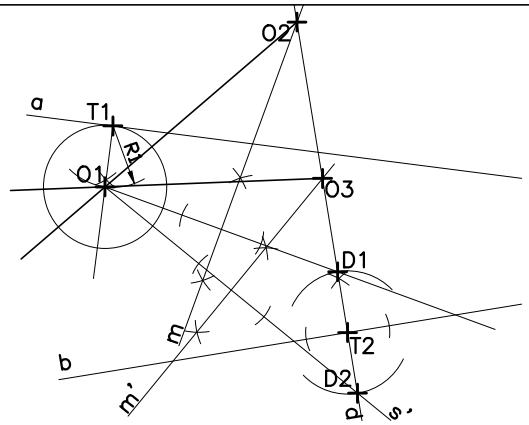

6 trazamos la semirecta t con origen en el punto O2 que pase por O1, y la semirecta t' con origen en O3 que pase por O1

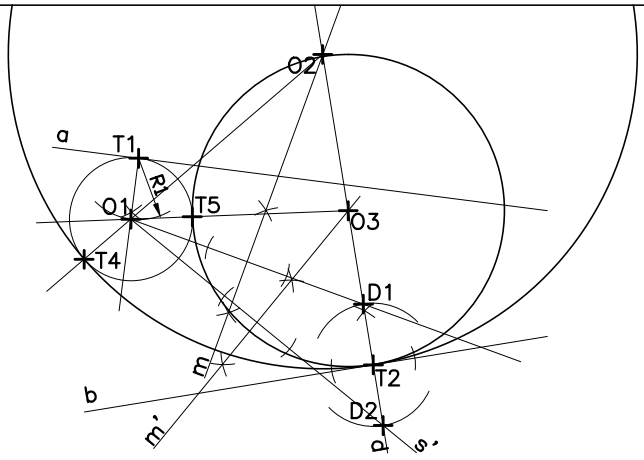

6 designamos los puntos de tangencia T4 y T5 en la intersección de la circunferencia C1 las semitectas t y t'. Trazamos las circunferencias C2 con centro en O2 y radio en T2 o T4 y luego C3 con centro en O3 y radio en T2 o T5.